AUTOMATION SYSTEMS

"Non si possono scoprire nuove terre se non si accetta di perdere di vista per molto tempo la terraferma"

"One does not discover new lands without consenting to leave sight of the shore for a very long time"

André Gide (1869/1951)

premio Nobel per la letteratura nel 1947
he was awarded Nobel prize for Literature in 1947

WHAT CAN WE DO FOR YOU

SETTORI APPLICATIVI
operating fields

AUTOMOBILISTICO
AUTOMOTIVE

ELETTRODOMESTICI
APPLIANCES

MEDICALE
MEDICAL

MOBILI
FURNITURE

CASALINGHI
HOUSEHOLD

ARTICOLI TECNICI
TECHNICAL ARTICLES

ACCESSORI PER EDILIZIA
CONSTRUCTION

GIOCATTOLI
TOYS

TERMOIDRALICA
THERMOHYDRAULIC

La ditta IROBI S.r.l. è stata fondata nel 1985 con lo scopo di elaborare, progettare e costruire robot e sistemi di automazione da installare in numerosi settori.
In breve tempo IROBI S.r.l. si è imposta sul mercato della robotica sia per le scelte pionieristiche di costruzione che per i materiali adottati ed i processi produttivi.

Il continuo sviluppo tecnologico, sempre supportato dalla collaborazione e dalla fiducia della propria Clientela fa della IROBI S.r.l. un'azienda leader in vari settori produttivi, all'interno dei quali si è inserita con notevoli risultati a livello qualitativo nel ciclo produttivo.

Tale capacità innovativa ha permesso di ottenere notevoli riscontri in diversi settori: giocattoli, elettrodomestici, hi-tech, automotive, ecologia, casalinghi, giardinaggio ed elementi d'arredo.

Company IROBI S.r.l. was established in 1985 with the aim of developing, designing and manufacturing robots and automation systems for a great variety of sectors.
In a short time IROBI S.r.l. got known on the robotics market both for its pioneering construction choices, for the materials adopted and the production processes.

The continuous technological development, always supported by the collaboration and trust of its customers, makes IROBI S.r.l. a leading company in various production sectors, in which remarkable results in terms of quality in the production cycle were achieved.

This innovative capacity made it possible to achieve considerable success in various fields such as toys, household appliances, hi-tech, automotive, ecology, household goods, gardening and furniture.

ROBOT ANTROPOMORFI

Anthropomorphic Robots

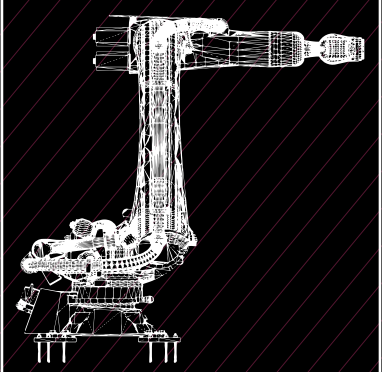

ROBOT CARTESIANI

Cartesian Robots

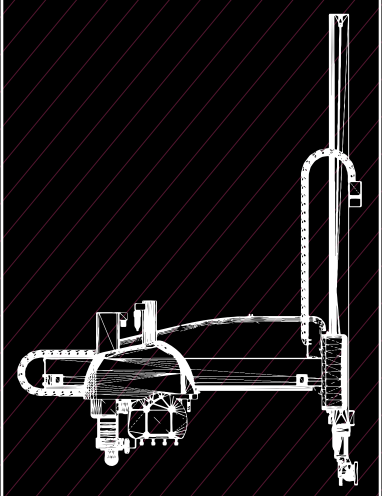

ISOLE ROBOTIZZATE

Robotic Islands

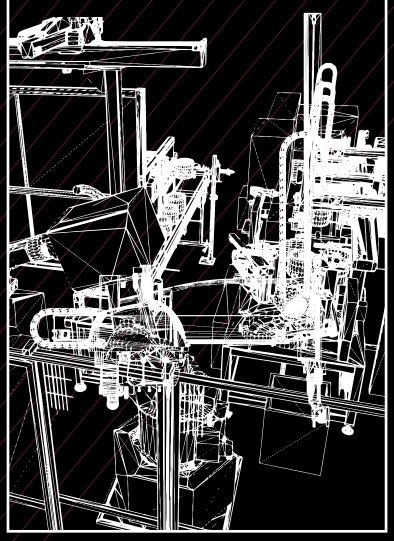

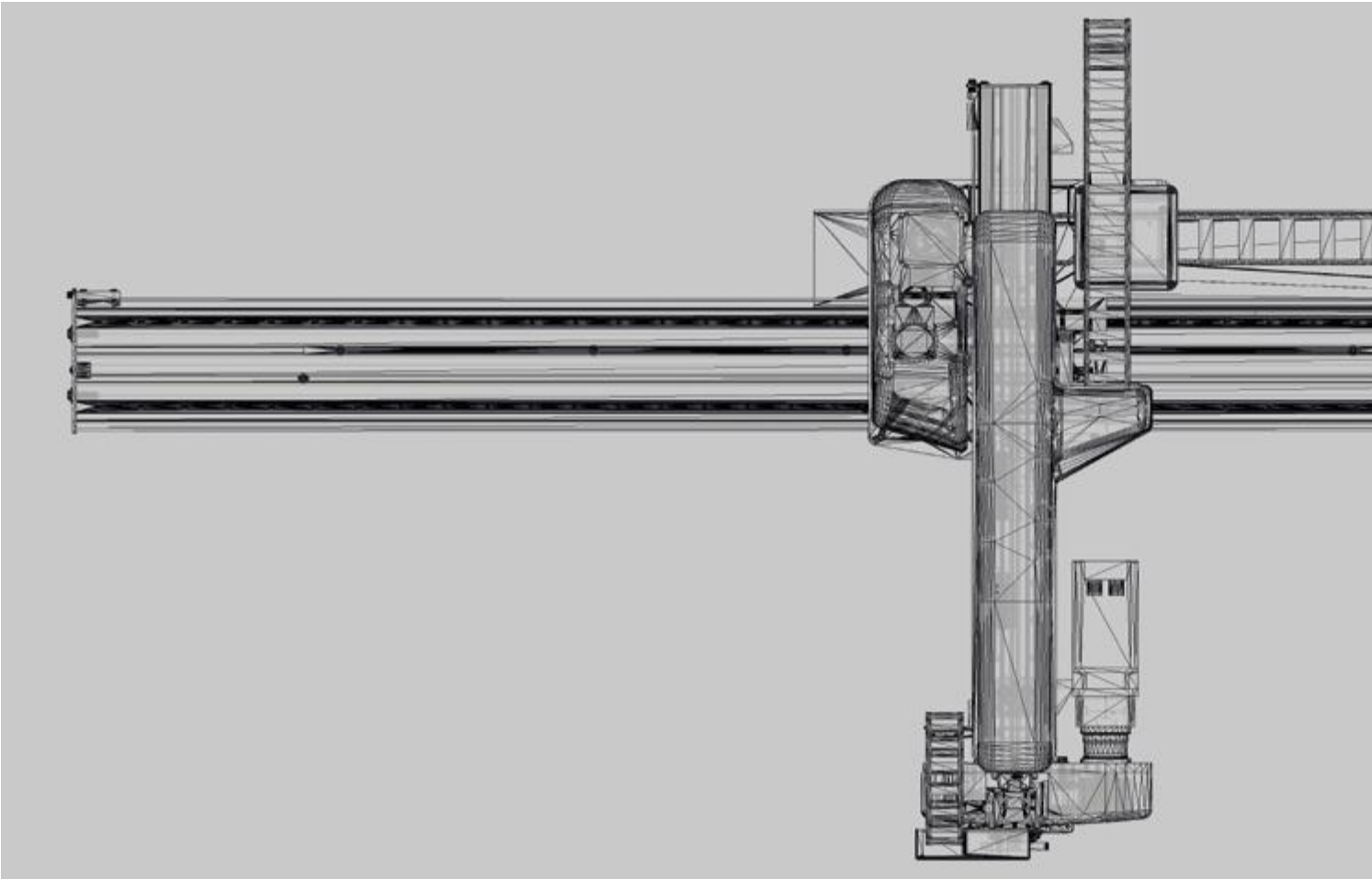

ROBOT CARTESIANI

Serie ROBBI *11 13 23 33*

I robot cartesiani vengono impiegati nel campo industriale in asservimento alle macchine ad iniezione per lo stampaggio di materie plastiche ed isole robotizzate.

Tali robot sono costituiti da almeno tre assi lineari con movimenti combinati tra di loro.

CARTESIAN ROBOTS

This type of robots are used in the industrial field for the production of plastic materials with injection moulding machines and in robotic islands.

These robots consist of at least three linear axes with combined movements.

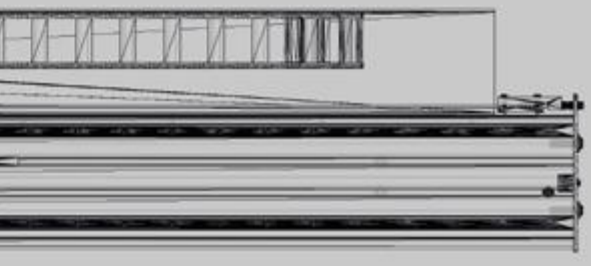

CARATTERISTICHE / SPECIFICATIONS

Serie ROBBI

	ROBBI 11	ROBBI 13	ROBBI 23	ROBBI 33
Corsa Asse Y di traslazione (mm) *Stroke of Y translation axis (mm)*	1500	2000	2300	2800 3100
Corsa Asse X di estrazione (mm) *Stroke of X ejection axis (mm)*	420	500	700	950
Corsa Asse Z verticale (mm) *Stroke of Z vertical axis (mm)*	900	1080	1200 1400	1850
Massima Portata al polso (Kg) *Max capacity at wrist (kg)*	3	5	8	15
Motori *Motors*	AC *Brushless digital*			
Alimentazione pneumatica (bar) *Air supply (bar)*	6	6	6	6

La varietà delle applicazioni robotiche è vastissima e si amplia ogni giorno con l'ausilio delle tecnologie più avanzate.

There is a wide range of robotic applications and it grows day by day with the use of the most advanced technologies.

RICERCA & SVILUPPO

Grazie alla continua ricerca & sviluppo e all'utilizzo di componenti sempre più all'avanguardia, i robot cartesiani hanno raggiunto un'elevato grado di velocità, precisione e capacità di carico manipolato.

RESEARCH & DEVELOPMENT

Thanks to continuous research & development and the use of increasingly advanced components these robots achieved a high degree of speed, precision and manipulated load capacity.

ROBOT CARTESIANI

CARTESIAN ROBOTS

Per le loro caratteristiche altamente performanti tali robot sono applicati anche in isole robotizzate particolarmente complesse atte all'assemblaggio, controllo e confezionamento.

Due to their high performance features these robots are also applied in particularly complex robotic islands, suitable for assembly, control and packaging.

Serie ROBBI **43 123**
73 153
103 183

CARATTERISTICHE / SPECIFICATIONS

	ROBBI **43**	ROBBI **73**	ROBBI **103**	ROBBI **123**	ROBBI **153**	ROBBI **183**
Corsa Asse Y di traslazione (mm) *Stroke of Y translation axis (mm)*	2100	2500	3000	3500	4300	5000
Corsa Asse X di estrazione (mm) *Stroke of X ejection axis (mm)*	650	850	950 1200	1500	2000	2500
Corsa Asse Z verticale (mm) *Stroke of Z vertical axis (mm)*	1200	1400	1850	2100 2500	2800	3600
Massima Portata al polso (kg) *Max capacity at wrist (kg)*	10	15	20	35	60	90
Motori *Motors*	AC *Brushless digital*					
Alimentazione pneumatica (bar) *Air supply (bar)*	6	6	6	6	6	6

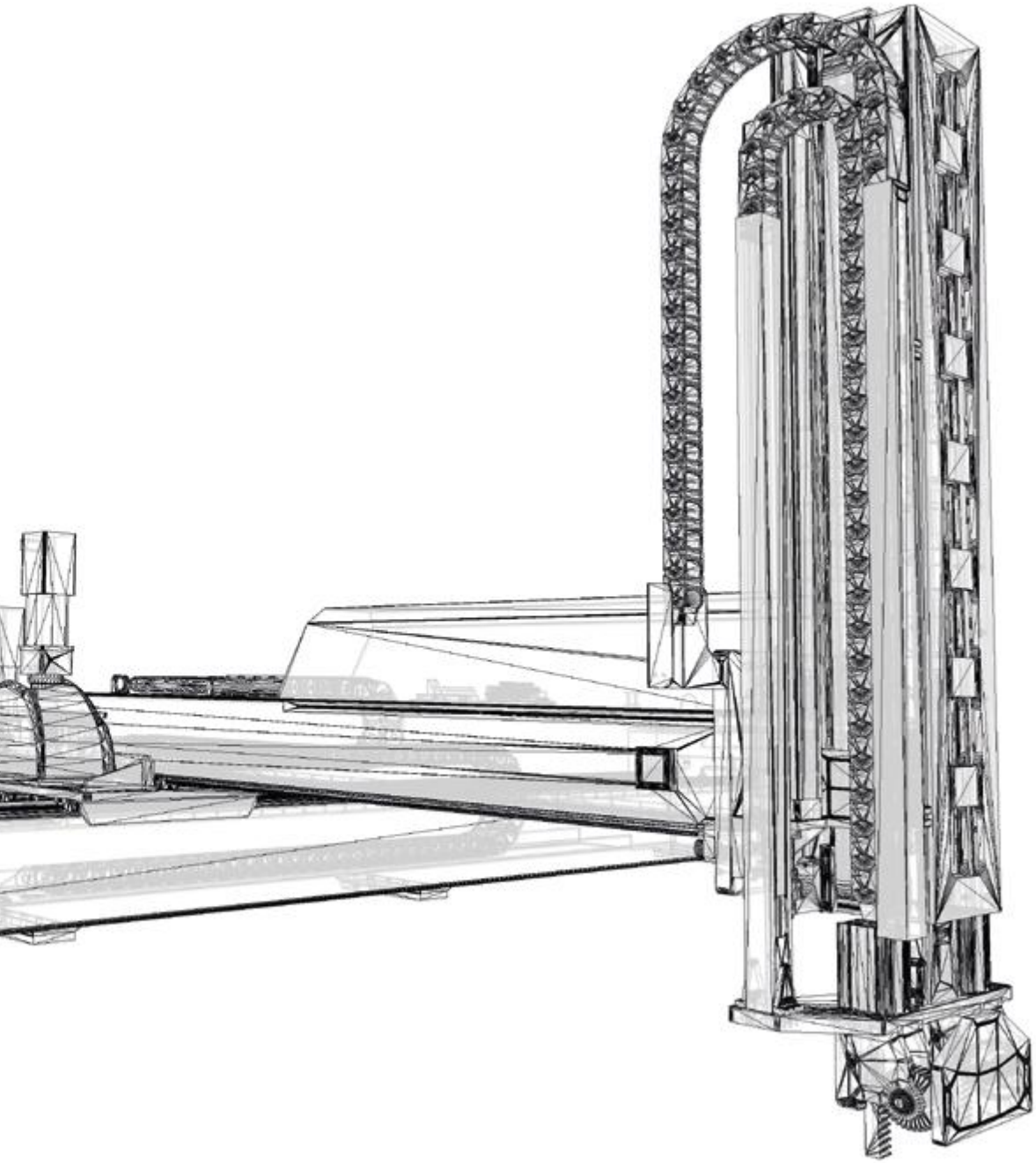

Caratteristiche altamente performanti

High performance features

ROBOT ANTROPOMORFI: PROGETTIAMO... A MISURA

Design concept

Il robot antropomorfo è un sistema capace di eguagliare alcuni movimenti articolari dell'uomo.

Questi robot sono dotati di 6 assi di movimentazione con ampi gradi di libertà; la combinazione dei movimenti permette la manipolazione di particolari complessi, garantendone un corretto posizionamento, assemblaggio e controllo.

L'estrema flessibilità e precisione nei movimenti combinati, uniti ad una notevole capacità di carico, permettono l'utilizzo dei robot antropomorfi all'interno di isole robotizzate anche notevolmente complesse.

ANTHROPOMORPHIC ROBOT: WE DESIGN... TO MEASURE

The anthropomorphic robot is a system capable of equaling some human articular movements.

These robots are equipped with six axes of movement with wide degrees of freedom; the combination of movements allows the manipulation of complex parts, ensuring a correct positioning, assembly and control.

The extreme flexibility and precision in the combined movements, together with a considerable load capacity, allow the use of anthropomorphic robots inside robotic islands, even those that are considerably complex.

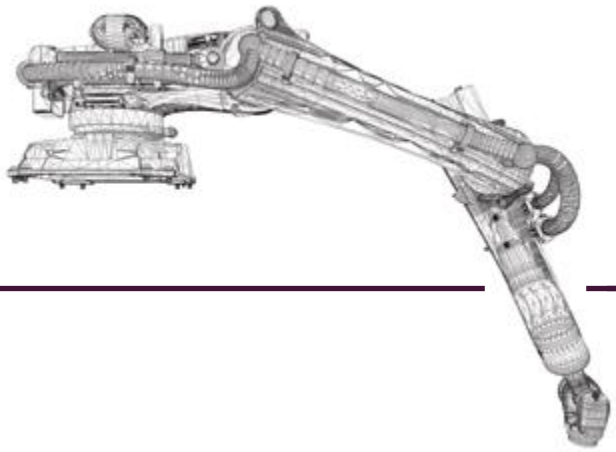

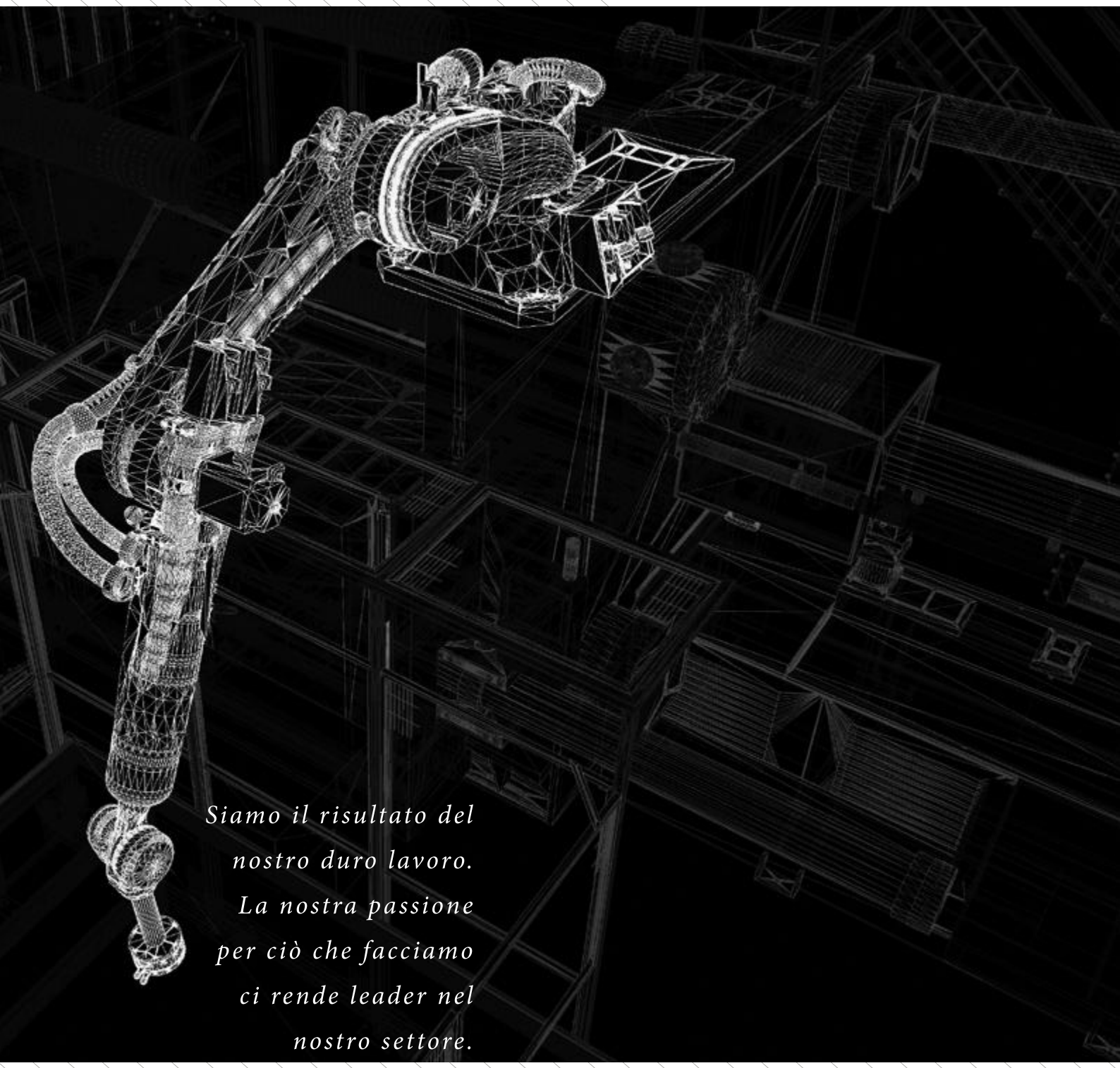

Siamo il risultato del nostro duro lavoro. La nostra passione per ciò che facciamo ci rende leader nel nostro settore.

We are the result of hard work. Passion for what we do makes us leaders in robotics.

Isole Robotizzate

La combinazione di robot cartesiani con robot antropomorfi interfacciati con particolari sistemi costruttivi, permette di realizzare isole robotizzate molto articolate che possono essere applicate in svariati campi di impiego quali: automotive, packaging, casalinghi, giardinaggio, complementi d'arredo, giocattoli, hi-tech ed elettrodomestici.

La capacità di proporre soluzioni, che garantiscano ottima qualità, ripetibilità ed affidabilità del processo produttivo, ha permesso ad Irobi S.r.l. di essere competitiva sia sul mercato nazionale che internazionale.

Robotic Islands

The combination of Cartesian robots with anthropomorphic robots interfaced with particular construction systems enables to create very well-structured robotic islands which can be applied in various fields of use such as: automotive, packaging, housewares, gardening, furnishing accessories, toys, hi-tech and household appliances.

Thanks to its ability in suggesting solutions that guarantee excellent quality, repeatability and high reliability of the production process Irobi S.r.l. is competitive on both the national and international markets.

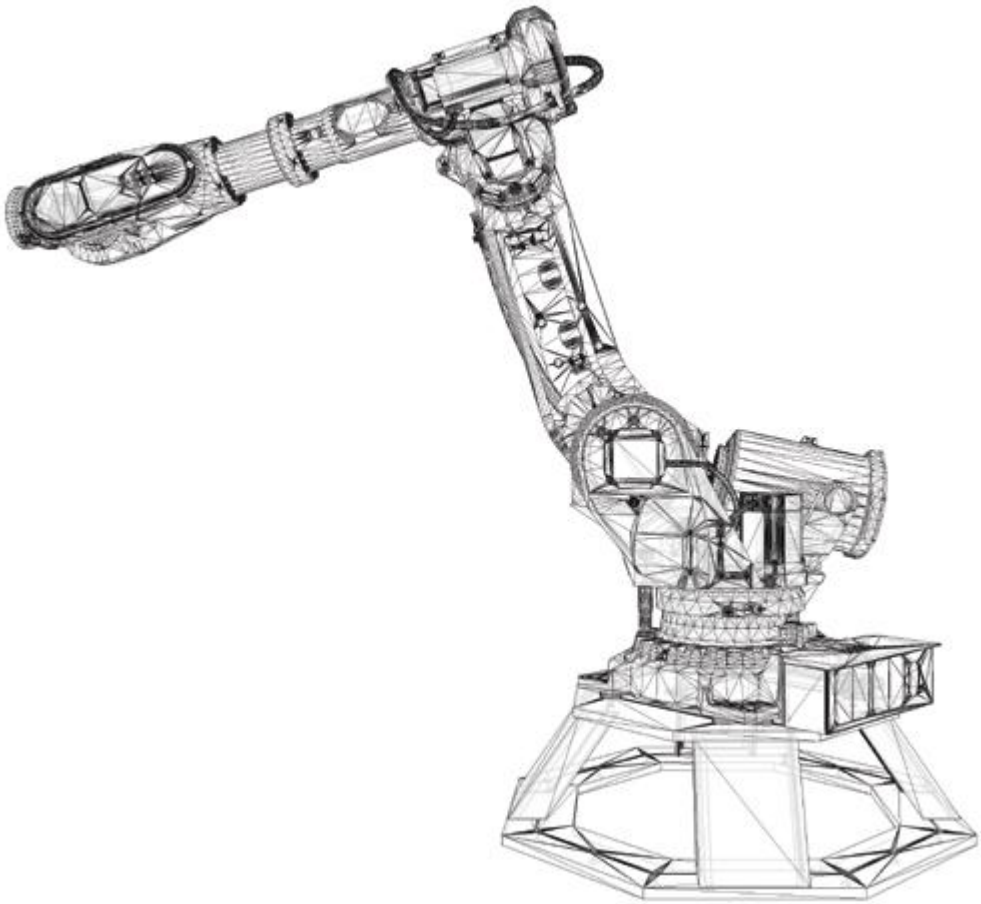

Soluzioni flessibili per ogni esigenza.

Flexible solutions for your requirements

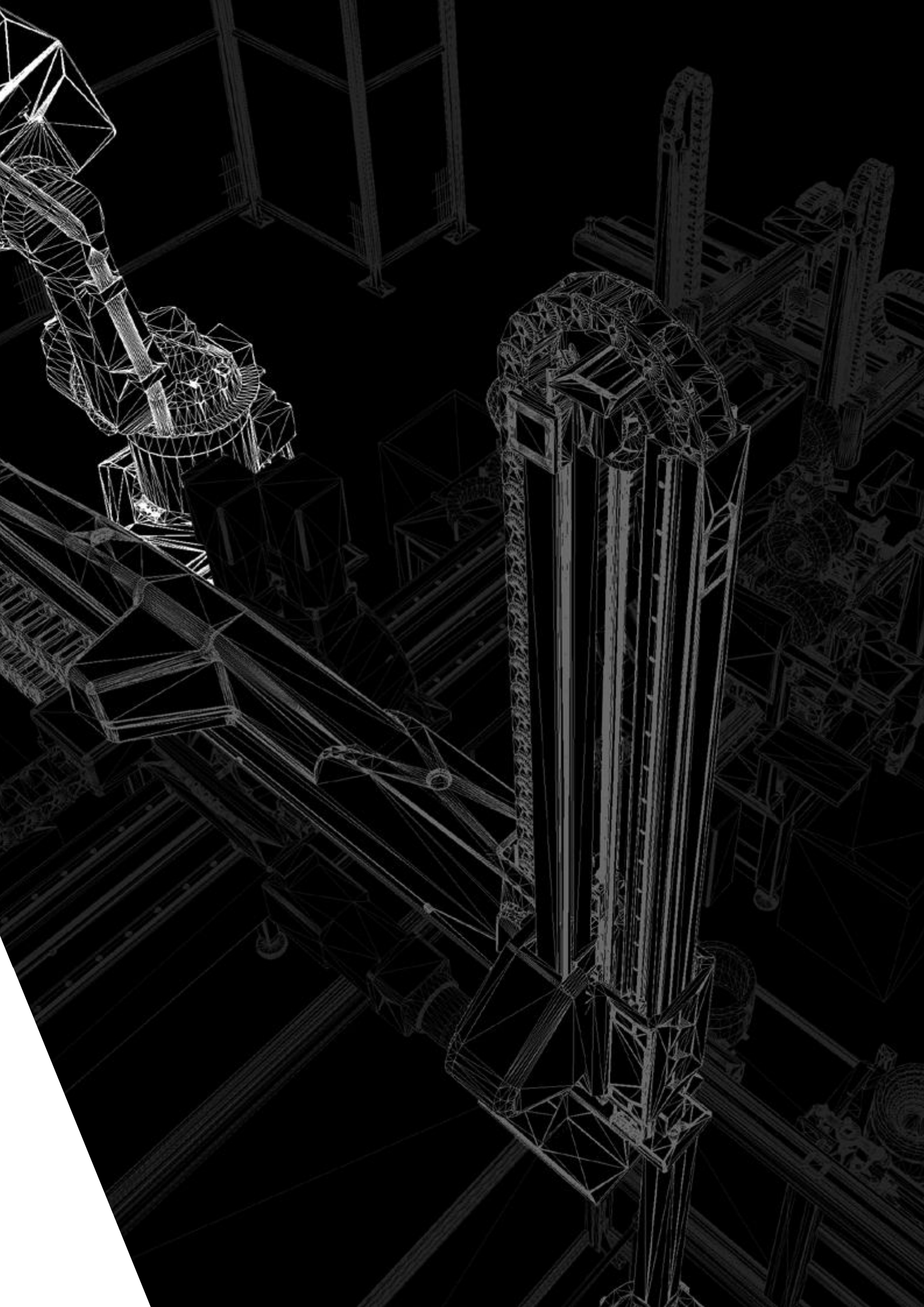

by la-pleiade.it

IROBI

IROBI S.r.l.

Via Garza, 36/38
25010 Borgosatollo (BS) - Italia

Tel. +39 030 2701301 / 2702957
Fax +39 030 2701809

info@irobi.it

www.irobi.it